Пневматическая система крепления скобами Flexco® XP™

Номер заказа: Код изделия XPPST:

Руководство по технике безопасности, эксплуатации и обслуживанию

ВНИМАНИЕ!

Неправильное применение данного инструмента может привести к тяжелой травме! В данном руководстве содержится важная информация о функциях устройства и правилах техники безопасности при работе с ним. ПЕРЕД началом работы с инструментом прочтите данное руководство и примите его к сведению. Сохраните руководство, чтобы с его содержанием могли ознакомиться другие пользователи или владельцы, прежде чем приступить к работе с инструментом. Храните данное руководство в надежном месте.

Содержание

Введение 3

Спецификации инструмента 3

Компоненты системы 4–6

Общие правила безопасности 7–9

Инструкции по эксплуатации 10

Подготовка ленты 11

Инструкции по монтажу 11–17

Руководство по поиску и устранению неисправностей 18

Ограниченная гарантия

Компания Flexco гарантирует первоначальному покупателю отсутствие в данном изделии дефектов материала и дефектов изготовления и обязуется в течение 1 года с даты покупки произвести, по своему усмотрению, ремонт или замену любого дефектного изделия. После перепродажи изделия данная гарантия на него не распространяется. Гарантия распространяется только на повреждения, возникшие в результате дефектов материала или дефектов изготовления, и не распространяется на состояния или неисправности, возникшие вследствие обычного износа, ненадлежащего обращения или обслуживания, аварии или ремонта, выполненного некачественно, не в региональном ремонтном центре компании или не в уполномоченном центре гарантийного обслуживания.

Для гарантийного обслуживания изделие необходимо за свой счет вернуть вместе с документами, подтверждающими покупку, компании Flexco или ее уполномоченному дистрибьютору.

Введение

Назначение устройства для установки скоб

Пневматическое устройство для установки скоб предназначено для применения с креплениями Flexco® XP™.

Высокоточная конструкция

Высокоточные инструменты компании Flexco предназначены для точной установки большого числа креплений. Залогом эффективной и надежной работы инструментов является правильное применение и соблюдение осторожности в обращении с ними. Как и в случае с любым другим инструментом с механическим/электрическим приводом, для достижения наилучшего эффекта и производительности следует соблюдать инструкции изготовителя. До начала работы с инструментом внимательно изучите данное руководство и ознакомьтесь с мерами предосторожности и правилами безопасности. Внимательно прочитайте инструкции по монтажу, эксплуатации и техническому обслуживанию. Сохраните руководство, чтобы сверяться с ним в дальнейшем.

Спецификации пневматического устройства для установки скоб Flexco® XP™

Общая масса	28 кг
Габаритные размеры	762 мм x 508 мм
Пневмофитинги инструмента	Для инструмента используется ниппель 9,5 мм промышленного назначения. Диаметр для выпуска воздуха должен составлять 7 мм или более. Фитинг должен обеспечивать сброс воздушного давления инструмента после отсоединения от системы подачи воздуха.
Рабочее давление	**от 65 до 101 фнт. на кв. дюйм (4,5–7,0 бар)** Для оптимальной производительности устройства крепления выбирайте рабочее давление в этом диапазоне. **ЗАПРЕЩЕНО ПРЕВЫШАТЬ ДАННОЕ РЕКОМЕНДУЕМОЕ РАБОЧЕЕ ДАВЛЕНИЕ.**
Расход воздуха	Для инструмента требуется 198 л/м наружного воздуха (при давлении 101,4 кПа и температуре 22,2 °C) для работы на скорости 20 соединений в минуту при 5,6 кг/см^2.
Соединение	Быстросъемная муфта промышленного назначения 9,5 мм, 8 мм профиль ISO 6150/B
Длина шланга (включается при покупке инструмента)	7,6 м

Компоненты системы

Пневматическое устройство для установки скоб Flexco® XP™	
1. Рукоять подачи/включения	6. Рычаг механизма подачи
2. Рукоять для переноски	7. Пневматический цилиндр
3. Регулировочная ручка и фиксатор прижимного усилия для креплений	8. Впуск воздуха: Быстроразъемный ниппель 9,5 мм
4. Встроенный калибр для измерения толщины ленты	9. Отдельный калибр для измерения толщины ленты
5. Монтажный кронштейн	

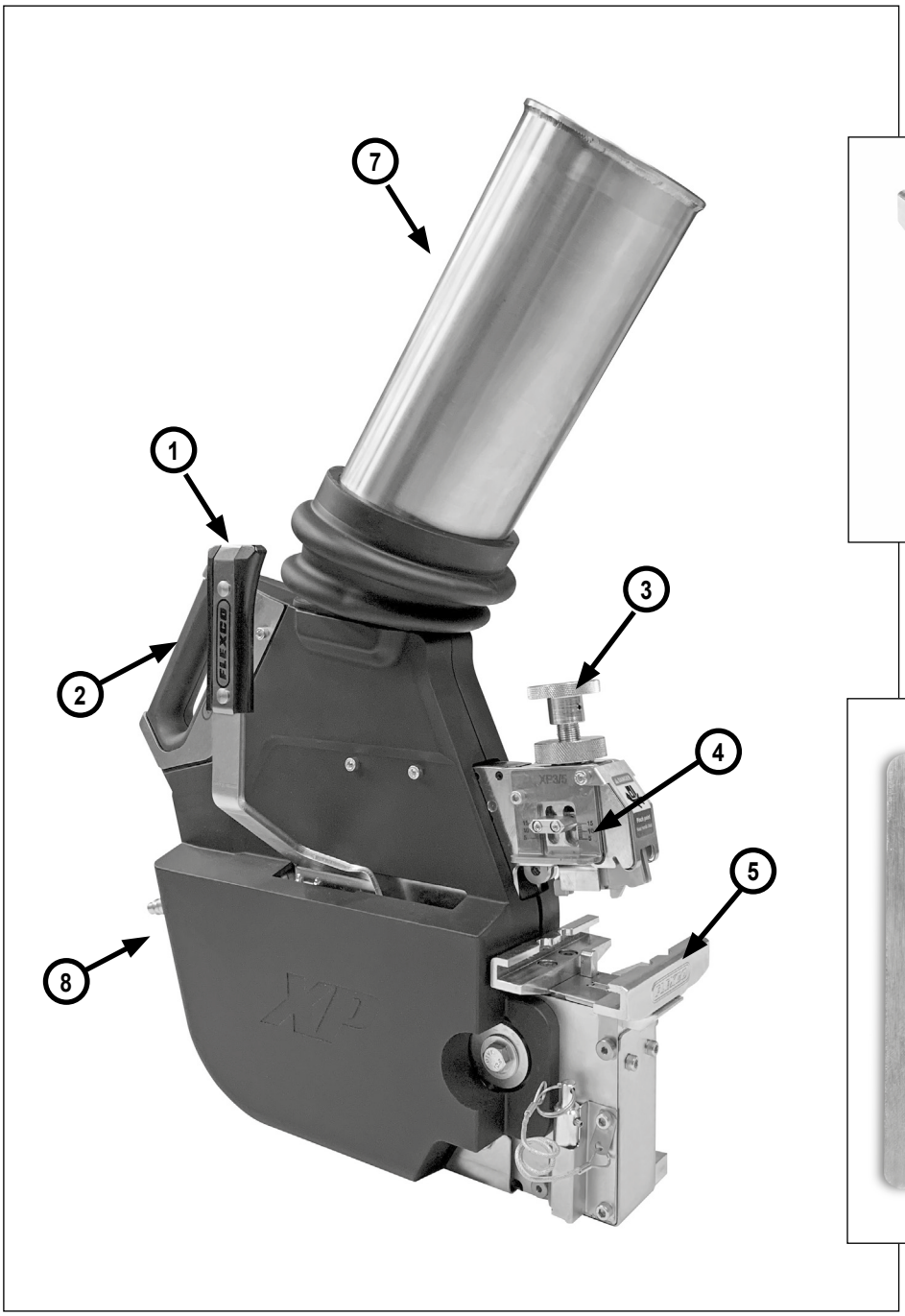

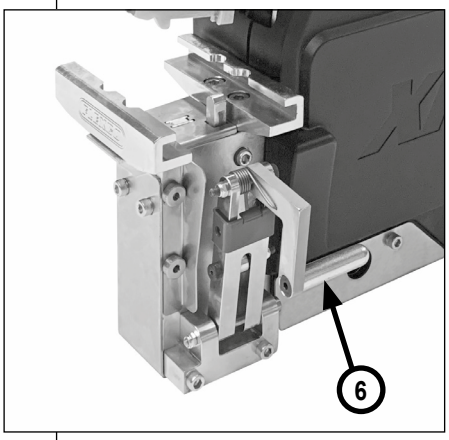

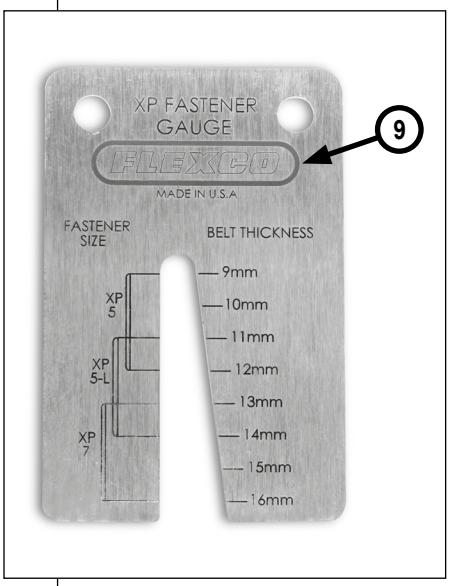

Компоненты системы

Рама степлера Flexco® XP™	
1. Рама	4. Зажимная планка
2. Направляющая плита ленты	5. Станина
3. Рукоять зажимной планки	6. Пневматическое устройство для установки скоб

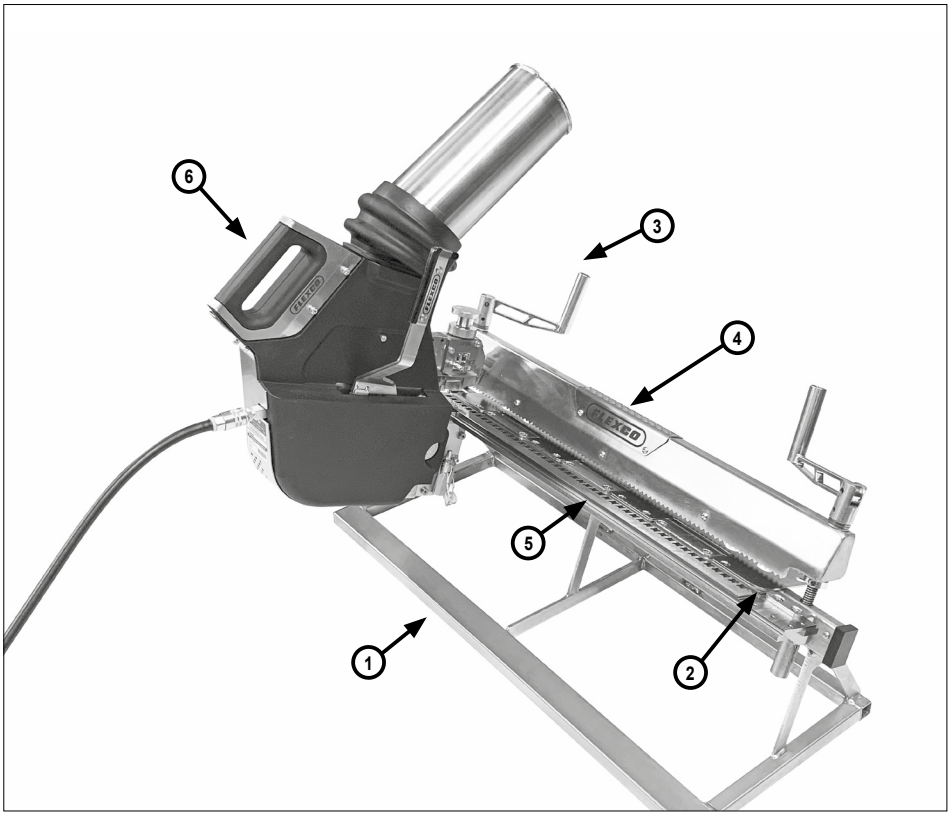

Комплект для регулировки

1. Крышка для воздушного давления
2. Крышка для расхода масла
3. Соединительная муфта для выпуска воздуха промышленного назначения 9,5 мм, 8 мм профиль ISO 6150/B
4. Смазочное устройство
5. Фильтр
6. Ниппель для впуска воздуха промышленного назначения 9,5 мм, 8 мм профиль ISO 6150/B

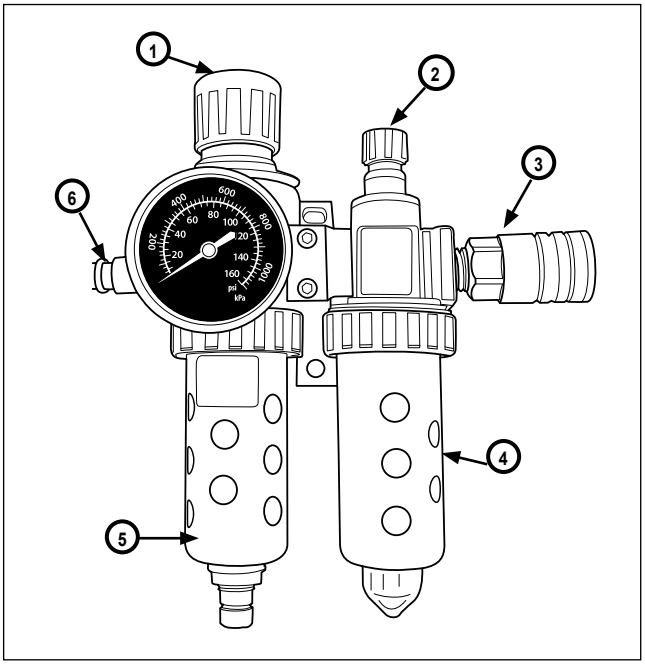

Компоненты системы

Крепления со скобами Flexco® XP™
1. Полосы крепления
2. Соединительный стержень

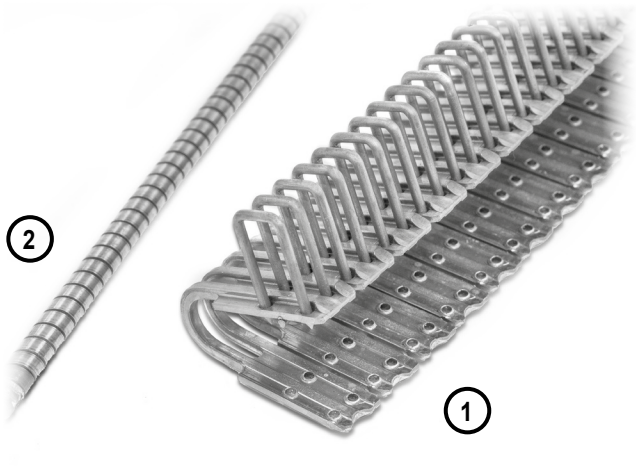

Средства защиты
1. Защитные очки
2. Перчатки
3. Средства защиты органов слуха
4. Защитная обувь

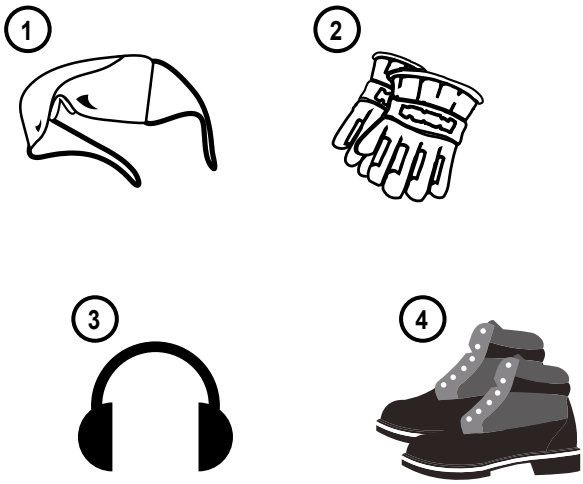

Общие правила техники безопасности — сохраните данные инструкции

Сигнальные слова

«ОПАСНО» указывает на опасную ситуацию, которая, если ее не предотвратить, **неминуемо** приведет к смертельному несчастному случаю или тяжелым травмам. Это сигнальное слово применяется исключительно к крайне опасным ситуациям.

«ПРЕДУПРЕЖДЕНИЕ» указывает на потенциально опасную ситуацию, которая, если ее не предотвратить, **может** привести к смертельному несчастному случаю или тяжелым травмам.

«ОСТОРОЖНО» указывает на потенциально опасную ситуацию, которая, если ее не предотвратить, **может** привести к незначительным травмам или травмам средней тяжести. Оно также может применяться, чтобы обратить внимание пользователя на небезопасные методы работы.

Международный символ безопасности

⚠

Международный символ безопасности используется для идентификации и привлечения внимания к определенным вопросам безопасности.

Информация по технике безопасности

С целью недопущения тяжелых травм и повреждения имущества внимательно прочтите и усвойте следующие меры обеспечения безопасности.

1. ТЕХНИКА БЕЗОПАСНОСТИ В РАБОЧЕЙ ЗОНЕ

⚠ОПАСНО

До начала ремонта конвейеров обязательно выполните процедуру маркировки/блокировки по протоколам, предусмотренным Законом об охране труда (OSHA), см. 29 CFR 1910.147(a)(1)(i).

Во время работы с инструментом в рабочей зоне не должны находиться посторонние, посетители или дети.

⚠ВНИМАНИЕ!

Храните инструменты вне досягаемости детей и лиц, не имеющих соответствующей квалификации. Инструменты могут представлять опасность, если попадут в руки неопытных пользователей.

⚠ОСТОРОЖНО!

Рабочая зона должны быть чистой и освещенной. Беспорядок и неосвещенные участки могут привести к несчастным случаям.

2. СРЕДСТВА ПЕРСОНАЛЬНОЙ ЗАЩИТЫ

⚠ВНИМАНИЕ!

СРЕДСТВА ЗАЩИТЫ ГЛАЗ, соответствующие требованиям спецификации ANSI и обеспечивающие защиту от разлета частиц как СПЕРЕДИ, так и СБОКУ, должны ОБЯЗАТЕЛЬНО использоваться оператором и другими лицами, которые находятся в рабочей зоне. Средства защиты глаз необходимы для защиты от летящих мелких частиц, которые могут тяжело травмировать глаза.

Работодатель и/или пользователь должны следить за использованием надлежащих средств защиты глаз. Средства защиты глаз должны соответствовать требованиям Американского национального института стандартов ANSI Z87.1 и обеспечивать защиту спереди и сбоку. ПРИМЕЧАНИЕ. Очки без боковых экранов и лицевые маски сами по себе не обеспечивают надлежащей защиты.

⚠ОСТОРОЖНО!

СРЕДСТВА ЗАЩИТЫ ОРГАНОВ СЛУХА необходимы для работы на некоторых рабочих участках. Например, высокий уровень шума в рабочей зоне может привести к повреждению органов слуха. Работодатель и пользователь должны следить за наличием всех необходимых средств защиты органов слуха и за тем, чтобы оператор и другие лица в рабочей зоне их использовали.

⚠ОСТОРОЖНО!

ЗАЩИТА ГОЛОВЫ. Условия работы на некоторых участках требуют использования средств защиты головы. При необходимости работодатель и пользователь должны обеспечить использование средств защиты головы согласно ANSI Z89.1.

ЗАЩИТА НОГ. Следует постоянно носить безопасную обувь. Операторы должны быть защищены от травм в случае падения инструмента, а также для предотвращения падения на скользких поверхностях.

ЗАЩИТА РУК. Следует постоянно носить перчатки, защищающие от контакта с горячими поверхностями и острыми предметами.

Общие правила безопасности

3. ПЕРСОНАЛЬНАЯ ТЕХНИКА БЕЗОПАСНОСТИ

⚠ВНИМАНИЕ!

Не допускается применение устройства во взрывоопасной среде — это может стать причиной получения тяжелых травм.

Соблюдайте осторожность при обращении с инструментом: 1) используйте инструмент строго по назначению. 2) не тяните рукоять подачи/включения, если инструмент не установлен на станину / опорную раму. 3) во время работы инструмента другие работники должны находиться на безопасном расстоянии, поскольку случайное срабатывание инструмента может стать причиной их травмирования. 4) Держите руки и другие части тела на безопасном расстоянии от траектории опускания головки устройства для установки скоб или воздушного цилиндра.

Не работайте с инструментом, если вы:

1) принимаете лекарства, чувствуете сонливость или усталость, имеете плохое самочувствие; 2) находитесь под воздействием наркотиков или алкоголя; 3) ощущаете боль в руках, ногах, пояснице, других частях тела или получили травму. Несоблюдение этих мер предосторожности может стать причиной получения тяжелой травмы и даже гибели.

Никогда не модифицируйте и не снимайте защитные приспособления.

Отключайте подачу воздуха в следующих случаях:
1) перед выполнением регулировки; 2) при обслуживании инструмента; 3) при очистке закупорки; 4) Когда инструмент не используется; 5) При перемещении в другую рабочую зону возможно непреднамеренное включение, в результате которого есть вероятность получения травм.

При передаче инструмента другому пользователю удостоверьтесь, что он внимательно прочел и усвоил инструкции по технике безопасности.

Не прилагайте избыточных усилий. Поддерживайте устойчивое положение и равновесие для облегчения управления инструментом в непредвиденных ситуациях.

При использовании инструмента в процессе выполнения рабочих операций работник может ощущать дискомфорт в кистях рук, руках, плечах, шее или других частях тела. Во избежание этого: 1) займите удобное положение, без риска падения или потери равновесия. 2) изменяйте положение своего тела при выполнении длительных работ, чтобы исключить болезненные ощущения и усталость. 3) в случае возникновения постоянных или часто повторяющихся симптомов обратитесь за помощью квалифицированного медработника.

4. ТЕХНИКА БЕЗОПАСНОСТИ ПРИ ИСПОЛЬЗОВАНИИ ПНЕВМАТИЧЕСКОЙ СИСТЕМЫ

⚠ОПАСНО

Данный инструмент предназначен исключительно для крепления с установкой П-образных скоб Flexco® XP™. ЗАПРЕЩЕНО использовать инструмент в следующих случаях: 1) Инструмент частично или полностью погружался в пресную или соленую воду; 2) рабочее давление превышает предписанный диапазон.

Не пользуйтесь инструментом, если он не установлен на станину / опорную раму.

ИСТОЧНИК ПОДАЧИ ВОЗДУХА: для этого инструмента в качестве источника питания следует использовать только чистый сжатый воздух с регулируемой подачей. **ЗАПРЕЩЕНО ИСПОЛЬЗОВАТЬ В КАЧЕСТВЕ ИСТОЧНИКА ПИТАНИЯ КИСЛОРОД, ВОСПЛАМЕНЯЕМЫЕ ГАЗЫ ИЛИ ГАЗ В БАЛЛОНАХ, ТАК КАК ВОЗМОЖЕН ВЗРЫВ ИНСТРУМЕНТА.**

СОЕДИНЕНИЯ: на инструменте установлен ниппель со свободным поступлением, который будет сбрасывать давление воздуха с инструмента после отсоединения от источника подачи.

ШЛАНГИ: воздушные шланги должны иметь рабочее давление минимум 10,6 кг/см^2 или 150 процентов от максимального давления, которое может вырабатываться в пневмосистеме. Подающий шланг должен иметь фитинг, обеспечивающий возможность быстрого отсоединения от ниппеля на инструменте.

РЕГУЛЯТОР: регулятор давления с рабочим давлением 0–8,79 кг/см^2 требуется для контроля рабочего давления для безопасной эксплуатации инструмента. Не подсоединяйте этот инструмент к воздушному давлению, которое потенциально может превышать 0–8,79 кг/см^2, так как возможно растяжение или разрыв инструмента, ведущие к возникновению травм.

Общие правила безопасности

⚠ВНИМАНИЕ!

Пневматический инструмент Flexco следует использовать только по назначению.

В начале каждой рабочей смены ПРОВЕРЬТЕ РАБОТОСПОСОБНОСТЬ ИНСТРУМЕНТА: 1) извлеките все крепления из инструмента до выполнения проверки его работоспособности. 2) Не применяйте инструмент, если он поврежден.

Не храните инструмент в условиях низких температур, чтобы избежать образования морозной или ледяной корки на рабочих клапанах и механизмах, которая может вызвать повреждение инструмента.

По окончании работы заблокируйте инструмент, чтобы не допустить его применения неуполномоченными лицами. Не полагайтесь на то, что инструмент будет в том же состоянии, в котором вы его оставили.

Не оставляйте инструмент без присмотра с подсоединенными шлангами.

⚠ОСТОРОЖНО!

Для переноски инструмента используйте только предусмотренную для этой цели рукоять.

Не допускается внесение изменений или модификаций в устройство или функциональность этого инструмента без разрешения компании FLEXCO.

Помните о том, что неправильное или ненадлежащее пользование инструментом может привести к травмированию вас и других лиц.

ПРИМЕЧАНИЕ. Некоторые имеющиеся в продаже жидкости для просушки воздушных линий являются небезопасными для уплотнительных колец и уплотнений. Не используйте эти низкотемпературные осушители воздуха, не проверив совместимость.

5. ТЕХНИКА БЕЗОПАСНОСТИ ПРИ ЭКСПЛУАТАЦИИ

⚠ВНИМАНИЕ!

Запрещено использовать источники питания, давление которых может превысить 1379 кПа, так как возможен разрыв инструмента, ведущий к возникновению травм.

6. ТЕХНИКА БЕЗОПАСНОСТИ ПРИ ОБСЛУЖИВАНИИ

⚠ОПАСНО

Перед обслуживанием инструмента или выполнением регулировки следует всегда отсоединять подачу воздуха.

⚠ОСТОРОЖНО!

Запрещено использовать инструмент, если на нем нет четких ПРЕДУПРЕДИТЕЛЬНЫХ ТАБЛИЧЕК.

ЗАПАСНЫЕ ЧАСТИ: рекомендуется использовать оригинальные запасные части, поставляемые компанией FLEXCO. Не применяйте модифицированные детали или детали, характеристики которых не позволяют достичь показателей фирменного оборудования.

Инструкции по эксплуатации

Информация о настройке

Рабочее давление:
4,5–7,0 бар

Для оптимальной производительности устройства крепления выбирайте рабочее давление в этом диапазоне.
ЗАПРЕЩЕНО ПРЕВЫШАТЬ ДАННОЕ РЕКОМЕНДУЕМОЕ РАБОЧЕЕ ДАВЛЕНИЕ.

Давление и объем подачи воздуха:
Объем, как и давление подаваемого воздуха, имеет особую важность. Объем воздуха, подаваемого на инструмент, может не соответствовать норме из-за малого размера фитингов и шлангов или в результате накопления загрязнений и воды в системе. Ограниченный поток воздуха не позволит обеспечить поступление соответствующего объема воздуха даже при высоком давлении. В результате может возникнуть замедление работы, несоответствие или снижение мощности привода. Перед тем как оценить данные признаки неисправности инструмента, проследите подачу воздуха от инструмента до источника питания на предмет помех в соединителях, поворотных фитингах, содержания воды в нижних точках, а также других симптомов, препятствующих поступлению к инструменту воздуха в полном объеме.

Расход воздуха:
Для инструмента требуется 198 л/м наружного воздуха (при давлении 101,4 кПа и температуре 22,2 С) для работы на скорости 20 соединений в минуту при 5,6 кг/см^2

Фильтр:
Основной причиной износа пневматических инструментов является наличие грязи и воды в системе подачи воздуха. Фильтр поможет обеспечить оптимальную производительность и свести к минимуму износ инструмента. Фильтр должен иметь соответствующую пропускную способность для определенной установки. Фильтр необходимо содержать в чистоте для обеспечения эффективной подачи на инструмент чистого сжатого воздуха. Надлежащее обслуживание фильтра см. в инструкциях производителя. Грязный и засоренный фильтр может стать причиной падения давления, ведущего к снижению производительности инструмента.

Смазка:
Для оптимальных рабочих характеристик требуется частая, но не избыточная смазка. Используйте смазку для пневматического инструмента Mobil Velocite № 10 или ее аналог. Не используйте масло с моющими свойствами или присадки, так как эти средства могут вызвать повышенный износ уплотнителей, что приведет к снижению производительности инструмента и необходимости частого обслуживания. Необходимо всего несколько капель масла за один раз. Избыточное количество масла может вызвать увеличение уплотнителя в объеме и привести к ненадлежащему функционированию инструмента. **Для поддержания производительности инструмента используйте воздушный регулятор/фильтр и смазывайте инструмент.**

Эксплуатация при низких температурах:
При использовании в условиях температур около или ниже точки замерзания влага в воздушных линиях может замерзнуть и вывести из строя инструмент. Мы рекомендуем в качестве смазки для низких температур использовать зимнее смазочное средство для пневматического инструмента или всесезонный антифриз (этилен гликоль).
ОСТОРОЖНО! Не храните инструменты в условиях низких температур, чтобы избежать образования морозной или ледяной корки на рабочих клапанах и механизмах, которая может вызвать повреждение инструмента.
ПРИМЕЧАНИЕ. Некоторые имеющиеся в продаже жидкости для просушки воздушных линий являются небезопасными для уплотнительных колец и уплотнений. Не используйте эти низкотемпературные осушители воздуха, не проверив совместимость.

Шланги:
Воздушные шланги должны иметь рабочее давление минимум 10,6 кг/см^2 или 150 процентов от максимального давления, которое может вырабатываться в пневмосистеме. Подающий шланг должен иметь фитинг, обеспечивающий возможность быстрого отсоединения от ниппеля на инструменте.

Источник питания:
Для этого инструмента в качестве источника питания следует использовать только чистый сжатый воздух с регулируемой подачей. **ЗАПРЕЩЕНО ИСПОЛЬЗОВАТЬ В КАЧЕСТВЕ ИСТОЧНИКА ПИТАНИЯ КИСЛОРОД, ВОСПЛАМЕНЯЕМЫЕ ГАЗЫ ИЛИ ГАЗ В БАЛЛОНАХ, ТАК КАК ВОЗМОЖЕН ВЗРЫВ ИНСТРУМЕНТА.**

Целостность пневматической системы:
Не используйте инструмент, на котором имеются утечки воздуха или который не функционирует должным образом. Сообщите ближайшему представителю FLEXCO, если на инструменте возникнут функциональные неисправности.

www.flexco.com

Инструкции по эксплуатации *(продолжение)*

Инструкции

1. При подсоединении и отсоединении убедитесь в отсутствии грязи, пыли и других веществ в соединениях или шлангах, а также вокруг них.
2. ⚠ Не задевайте шланги.
3. ⚠ Убедитесь в отсутствии помех в рабочей зоне.
4. ⚠ При подъеме инструмента берегите спину.
5. Изношенные или протекающие шланги подлежат замене.

Проверка инструмента

До установки креплений выполните проверку инструмента.

- Очистите грязь, скопившуюся в направляющих станины.
- Проверьте пневматическое устройство крепления скобами и убедитесь, что на монтажных кронштейнах нет отложений грязи.
- Проверьте станину на наличие засечек, которые могут препятствовать перемещению головки устройства. При обнаружении засечек зачистите их напильником до начала работы с инструментом.
- Убедитесь, что инструмент установки может свободно двигаться по станине. Если это не так, нанесите силиконовую смазку SLP5 GLIDE на рейки станины и монтажные кронштейны.
- Проверьте сгребные лапы, наконечник устройства подачи, зубцы переднего и заднего фиксаторов на предмет повреждений, сколов и трещин. Замените поврежденные детали деталями уполномоченного дистрибьютора.

Процедура настройки

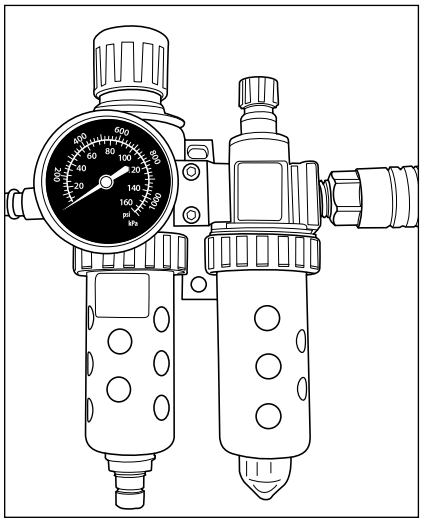

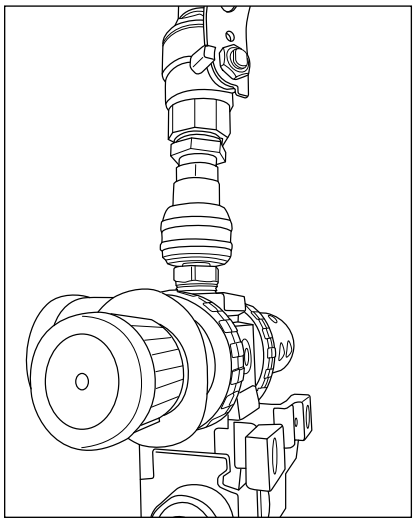

1. Установите устройство для контроля воздуха в вертикальное положение. **Во время работы комплект устройства для контроля воздуха должен сохранять ровное положение.** Залейте в резервуар для смазки масло Parker F442 или аналог.

2. Подсоедините воздушный компрессор к ниппелю Parker № H2E3/8" на узле регулятора. Используйте сжатый воздух непосредственно от компрессора. **ВНИМАНИЕ! Для работы инструмента запрещено использовать газ в баллонах, в том числе кислород. Существует вероятность взрыва.**

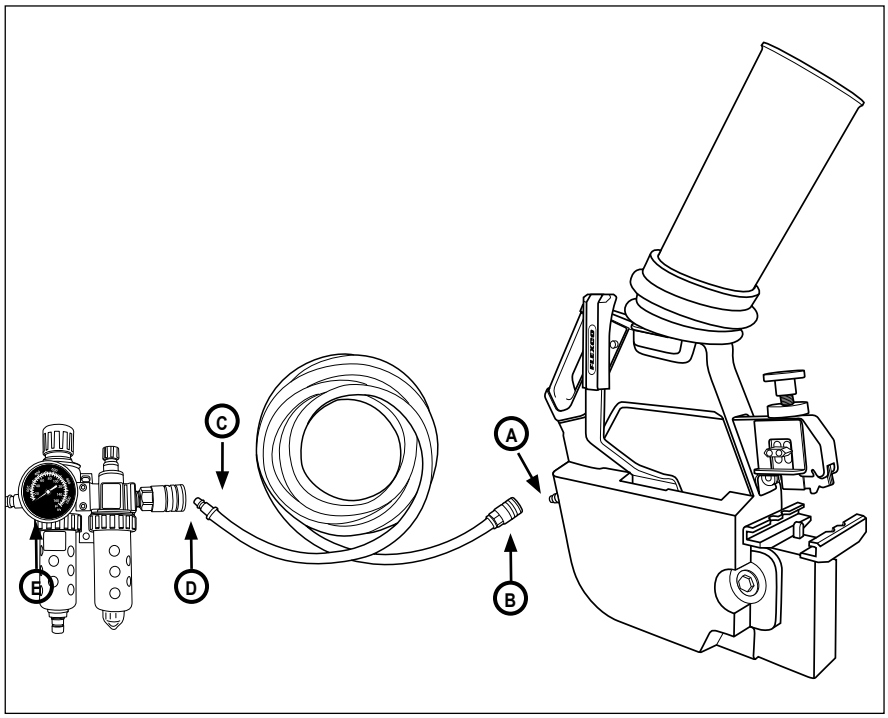

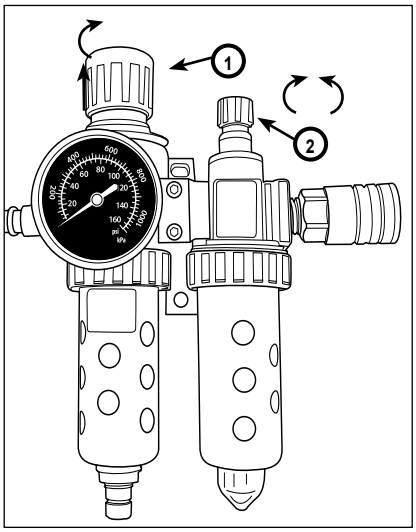

3. Подсоедините пневмофитинги, как показано на рисунке.

а. Подсоедините A к B

б. Подсоедините C к D

в. Подсоедините E к подаче воздуха.

4. Для регулировки давления воздуха потяните вверх крышку **«1»** и поверните по часовой стрелке. После установки требуемого давления зафиксируйте крышку. Для оптимального результата используйте средство для установки скоб при давлении приблизительно 6 бар. Не превышайте 7 бар.

Для регулировки потока масла поверните крышку **«2»** по часовой стрелке до упора, а затем на один оборот против часовой стрелки для надлежащей регулировки.

Подготовка ленты

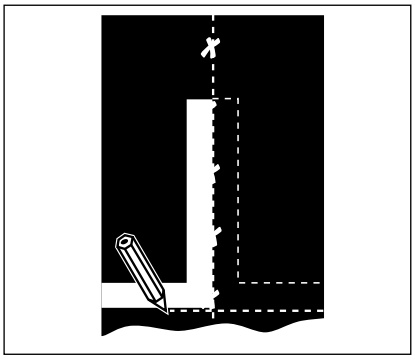

1. Выполните прямоугольное выравнивание ленты с использованием метода осевой линии.

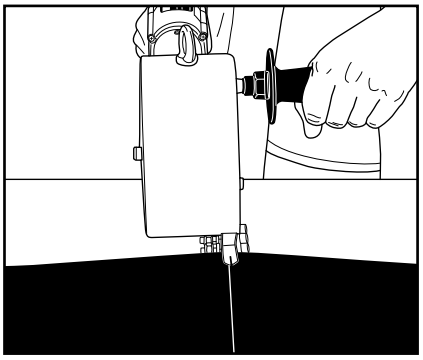

2. Отрежьте не менее 100 мм ленты за старым стыковым соединением с помощью инструмента Flexco для резки ленты.

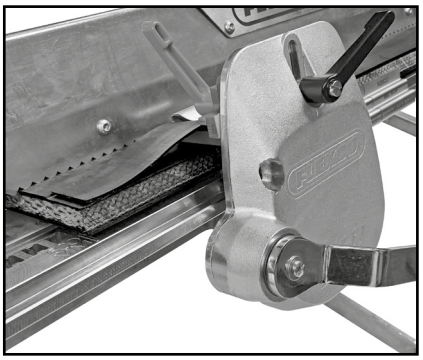

3. Снимите часть обкладки ленты, если покрытие позволяет это сделать.

Инструкции по монтажу

1. Выберите подходящее крепление и соединительный стержень.

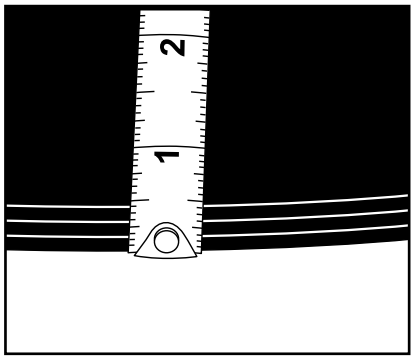

а. Используя рулетку или калибр, измерьте толщину ленты после снятия слоя от кромки обрезанного края.

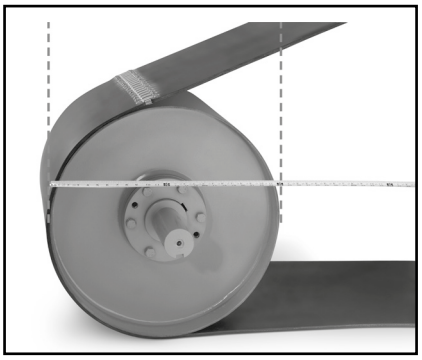

б. Определите диаметр наименьшего барабана в системе, который лента огибает самое меньшее на 90º (включая блок захвата ленты и узел накопления), и номинальные характеристики механического крепления ленты.

Таблица для подбора креплений и ленты Flexco® XP

A			B	C	D
Размер крепления	Прочность ленты	Номинальное значение натяжения	Диапазон толщины ленты после снятия слоя	Рекомендованный миним. диаметр барабана	Макс. диаметр соединит. стержня
	кН/м	Нагрузка в фунтах на поверхность диаметром 1 дюйм	мм	мм	мм
XP5	2000	1150	9–12	350	8,1
XP5-L	2000	1150	11-14	350	8,1
XP7	3500	2000	13-15	500	10,3
XP8	3500	2000	15-18	500	11,0
XP8-L	3500	2000	17-20	500	11,0

в. Для выбора креплений подходящего размера см. представленную выше таблицу.

Инструкции по монтажу *(продолжение)*

2. Загрузка креплений

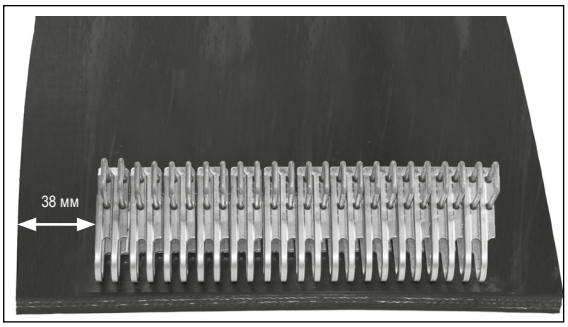

а. Определите точное число креплений для ленты, выложив полосы креплений поперек конца ленты. Выполните центрирование креплений так, чтобы лента выступала за обе кромки креплений приблизительно на 38 мм.

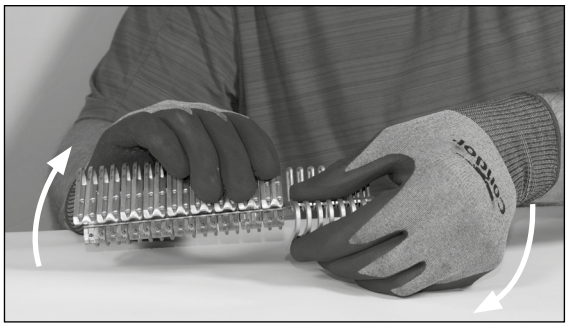

б. Если необходимо использовать полосу креплений меньшей длины, удерживайте полосу одной рукой и скручивающим движением второй руки удалите ненужную часть полосы. До размещения в станине инструмента обрежьте приваренную проволоку на конце укороченной полосы так, чтобы проволока находилась заподлицо с крайним креплением.

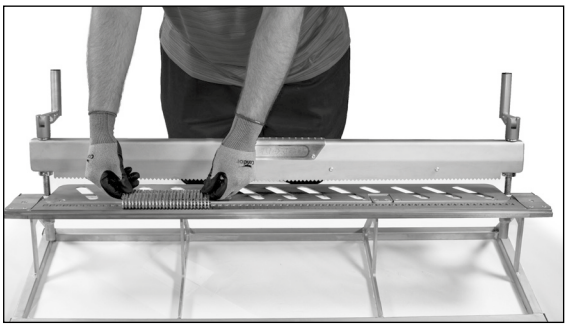

в. Выполните центрирование полос креплений в пределах станины.

- Вставьте крепления так, чтобы открытый конец креплений был направлен в сторону зажимной планки. Верхние (корончатые) части скоб войдут в пазы станины.
- Выполняя колебательное движение, направьте пары скоб (две скобы на пластину крепления) в соответствующее отверстие в станине.
- Проверьте отсутствие свободных пазов между полосами креплений.

3. Загрузка ленты

РЕКОМЕНДУЕМАЯ МЕТОДИКА. Расположите корончатую сторону скоб на несущей стороне ленты для оптимального взаимодействия с устройством для очистки ленты. Расположите несущую сторону ленты лицевой частью к раме.

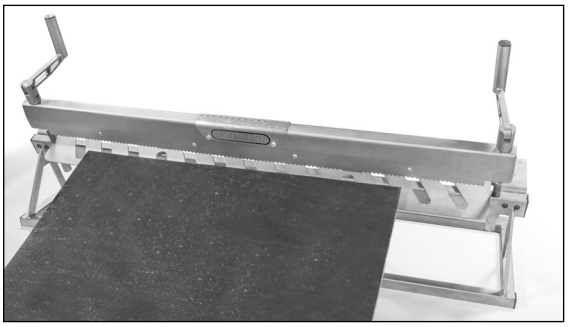

а. Поместите ленту на направляющую плиту и заведите конец ленты под зажимную планку и в крепление.

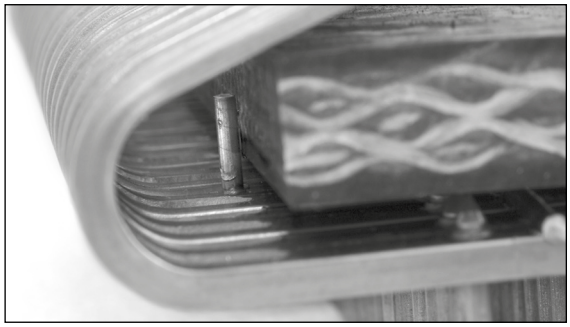

б. Вставьте конец ленты внутрь креплений до контакта с встроенными в крепления упорами для ленты. Если конец ленты поднимается над упором ленты, оттяните ленту назад, чтобы обеспечить ее выравнивание по оси.

Инструкции по монтажу *(продолжение)*

3. Загрузка ленты *(продолжение)*

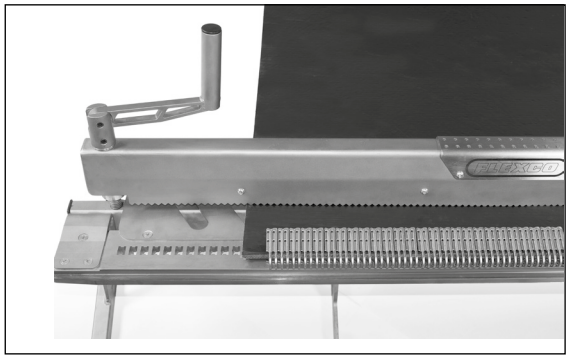

в. Выполните центрирование ленты так, чтобы лента выступала за обе кромки креплений приблизительно на 38 мм.

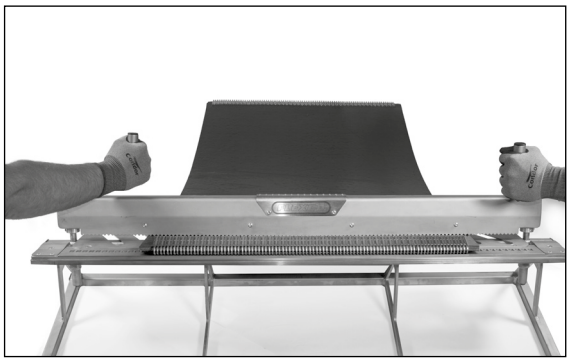

г. Закрепите ленту в этом положении, равномерно затягивая рукоять зажимной планки с обеих ее сторон до достижения надежного зажима ленты.

4. Загрузка устройства крепления скобами

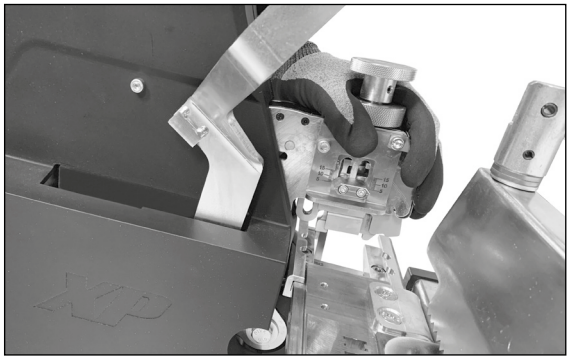

а. Присоедините устройство крепления скобами к станине, задвинув монтажные кронштейны, расположенные на устройстве, в левый конец направляющей станины. **Убедитесь, что рукоять подачи / приведения в действие находится в переднем положении «0».**

б. Полностью передвиньте устройство крепления скобами вправо так, чтобы инструмент был надежно закреплен на станине.

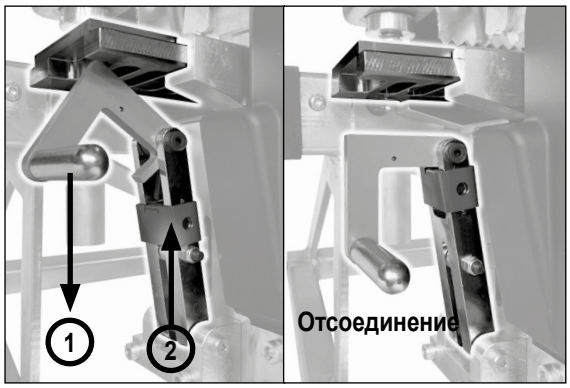

в. Устройство для крепления скобами можно переместить вправо, либо перемещая его поперек ленты, либо используя рукоять для быстрой подачи головки устройства вдоль станины. Для перемещения устройства влево можно отсоединить рычаг механизма подачи и передвинуть головку влево.

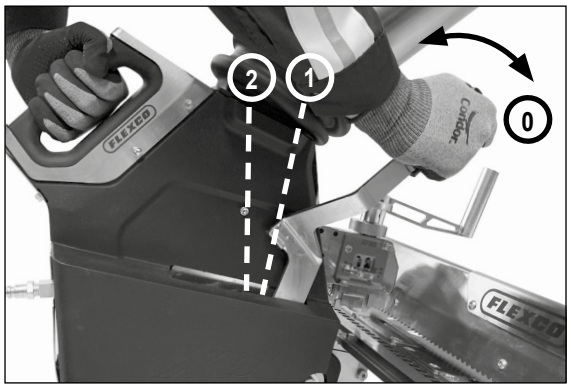

г. Для применения функции быстрой подачи переместите рукоять подачи / приведения в действие из начального положения «0» в положение «1», после чего повторяйте действие для быстрого перемещения инструмента вперед. Расположите устройство для крепления скобами над первым креплением в полосе креплений.

Инструкции по монтажу *(продолжение)*

5. Выполните настройку калибра для измерения толщины ленты

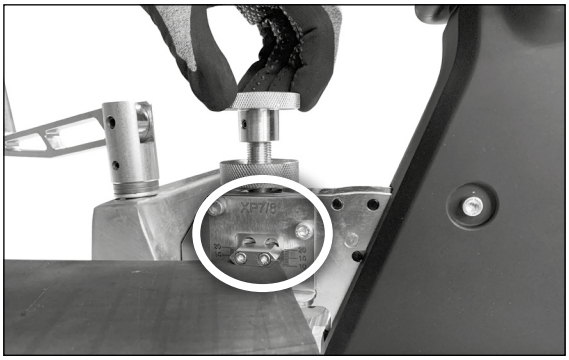

а. Вставьте конец образца ленты в калибр для измерения толщины ленты, расположенный по бокам от головки. Используемая сторона определяется по размеру крепления, которое будет использоваться. Для креплений XP7 применяйте левый калибр ленты, маркированный «XP7/XP8». Для креплений XP5 или XP5-L применяйте правый калибр ленты, маркированный «XP3/XP5».

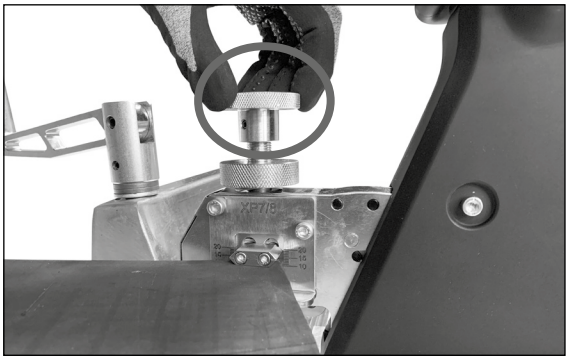

б. Отрегулируйте прижимной винт крепления таким образом, чтобы лента попала в отверстие калибра. Поворачивайте по часовой стрелке, чтобы завинтить. Поворачивайте против часовой стрелки, чтобы отвинтить.

ПРИМЕЧАНИЕ. Если лента не помещается в калибр, возможно, используется старая регулировка калибра.

- Ослабьте фиксирующую шайбу и откройте калибр, повернув прижимной винт против часовой стрелки на несколько оборотов.
- Зафиксируйте калибр, затянув фиксирующую шайбу, и снимите ленту с калибра. Это приблизительная регулировка.

в. Если образца ленты нет в наличии, то в качестве альтернативы можно применять отдельный калибр для измерения толщины ленты. Проверьте справочный номер толщины ленты, указанный на калибре, и соответствующим образом отрегулируйте ручку прижима креплений.

РЕКОМЕНДУЕМАЯ МЕТОДИКА. Используйте натяжитель XPLT XP-LOK™ и сетчатый каркас XPLW-120 XP-LOK™ для предотвращения вздутия и смятия ленты при использовании обрезиненных лент.

РЕКОМЕНДУЕМАЯ МЕТОДИКА. Чтобы проверить правильность настройки толщины ленты до завершения окончательного монтажа, обязательно выполняйте испытания с использованием образца. После закрепления первых нескольких креплений может потребоваться выполнение окончательной регулировки.

Инструкции по монтажу *(продолжение)*

6. Установка креплений

а. Переведите рукоять подачи/включения из положения «0» в положение конца хода (положение «2»). При этом устройством будет выполнена следующая последовательность операций: устройство для крепления скобами переместится к следующему креплению, привод выполнит прижимание верхней плиты, скобы будут прижаты, а их ножки согнуты и сдвинуты. Удерживайте рукоять в положении «2», пока не будет ощущаться реакция рукояти.

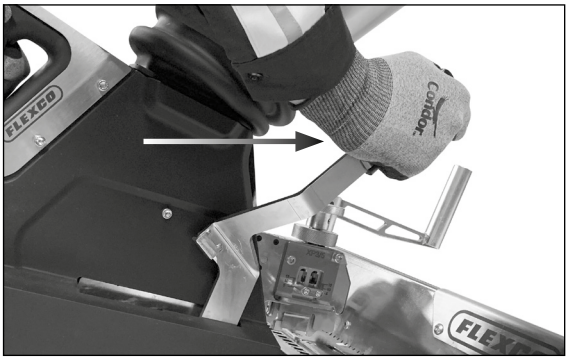

б. Переведите рукоять подачи/включения вперед (в положение «0»). Это действие завершит цикл работы привода. Время выполнения цикла составляет приблизительно две секунды.

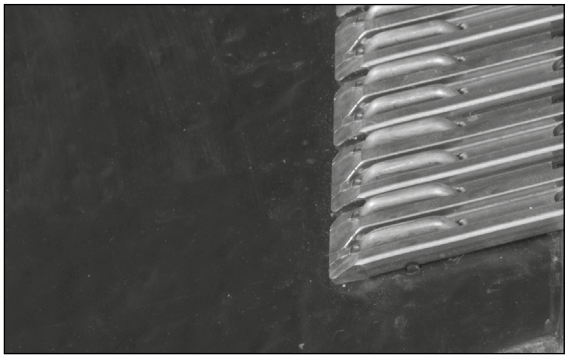

в. Проверьте первые установленные крепления, чтобы убедиться в том, что ножки скоб установлены правильно. Передняя кромка крепления должна плотно прижиматься к ленте, чтобы уменьшить воздействие на нее лезвий устройства для очистки, резиновых фартуков направляющей и натяжных роликов обратной ленты.

ПРИМЕЧАНИЕ. Во избежание «волнистости» поверхности ленты не допускайте чрезмерного прижима креплений к ленте.

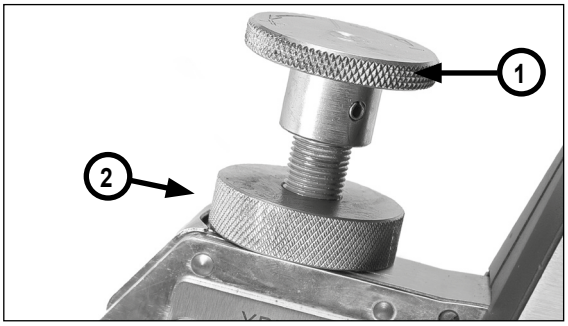

г. Поскольку толщина ленты на разных ее участках может различаться, необходимо проверять крепления по мере их установки. Если верхняя пластина креплений неплотно прилегает к ленте, отрегулируйте степень прижатия, повернув регулировочный винт (1) на 1/4 вправо (по часовой стрелке). Проверьте результат и при необходимости повторите операцию. Если установленные крепления создают «морщины» на ленте, значит, степень прижатия креплений слишком большая. Отрегулируйте степень прижатия, повернув регулировочный винт (1) на 1/4 влево (против часовой стрелки). Проверьте результат и при необходимости повторите операцию. Зафиксируйте текущее положение, затянув фиксирующую шайбу регулировочного винта. (2).

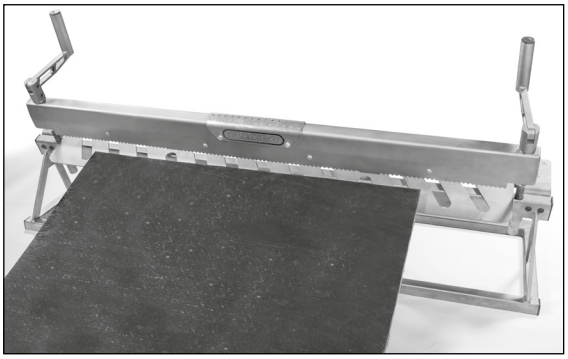

д. Ослабьте зажимную планку, снимите ленту и повторите процедуру установки крепления на противоположном конце ленты.

Инструкции по монтажу *(продолжение)*

7. Выполнение стыкового соединения

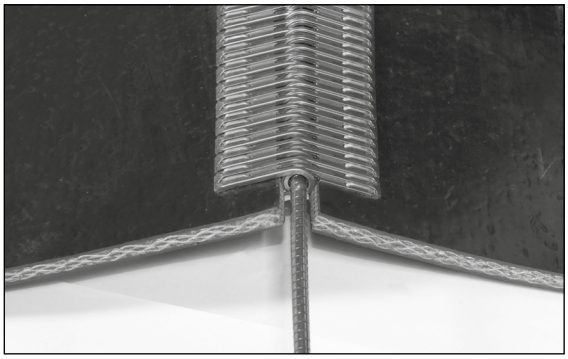

а. Вставьте соединительный стержень. Чтобы облегчить выполнение этой операции, расположите оба конца ленты внахлест. Соедините обе кромки и начните соединять петли с одной стороны. Вставьте соединительный стержень и продолжайте соединять остальные петли.

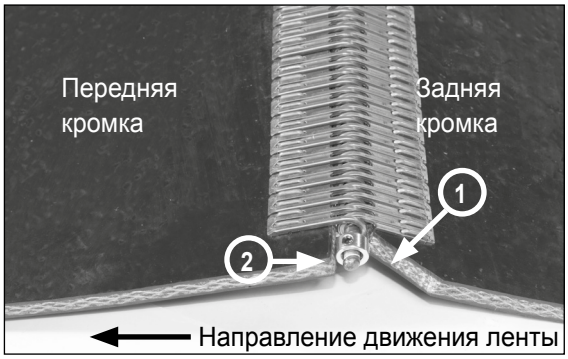

б. Отрежьте угол задней кромки ленты (1) и присоедините удерживающие кольца для соединительного стержня Flexco (2), чтобы закрепить его в требуемом положении.

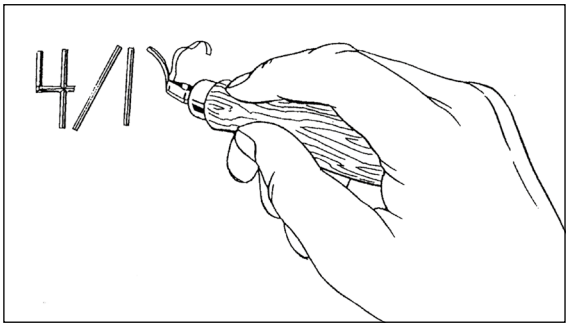

в. Маркируйте ленту датой выполнения стыкового соединения на ленте с помощью инструмента для идентификации ленты Flexco или используя любой другой подходящий способ, после чего зарегистрируйте эту дату в журнале технического обслуживания ленты.

8. Транспортировка инструмента

ПРИМЕЧАНИЕ. Если инструмент необходимо переместить в другое место, рекомендуется демонтировать устройство для установки скоб и транспортировать его отдельно. При необходимости переместить инструмент на небольшое расстояние или изменить его положение, инструмент можно переносить вручную. При переноске обязательно удерживайте инструмент в выровненном положении и помните, что для его перемещения требуется усилие двух человек, так как вес инструмента не может быть распределен равномерно.

Двухступенчатая функция (дополнительно)

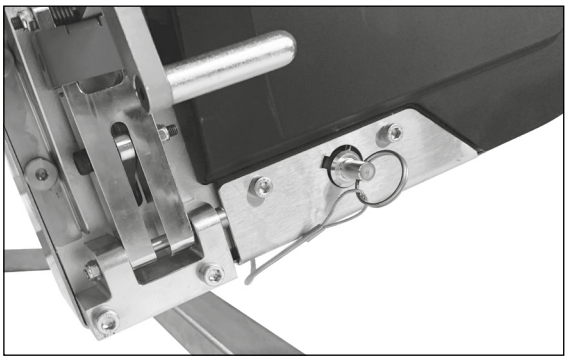

а. Вставьте ограничительный стержень. Переместите рукоять в соответствии с указаниями шага 7 для перемещения скоб по плитам, чтобы не смахнуть их.

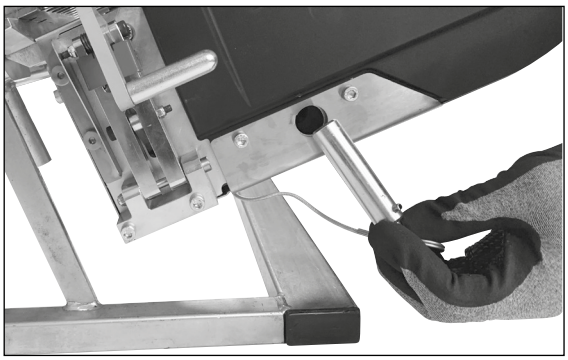

б. Извлеките ограничительный стержень и сохраните его. Повторите движение в соответствии с указаниями шага 6 для завершения установки крепления.

Инструкции по обслуживанию

Запасные части:
Рекомендуется использовать оригинальные запасные части, поставляемые компанией FLEXCO. Не применяйте модифицированные детали или детали, характеристики которых не позволяют достичь показателей фирменного оборудования.

Процедура сборки уплотнений:
Во время ремонта инструмента убедитесь в чистоте и наличии смазки на внутренних частях. Перед сборкой нанесите смазку на уплотнительные кольца. Используйте небольшое количество масла на всех подвижных поверхностях и шарнирах.

Давление и объем подачи воздуха:
Объем, как и давление подаваемого воздуха, имеет особую важность. Объем воздуха, подаваемого на инструмент, может не соответствовать норме из-за малого размера фитингов и шлангов или в результате накопления загрязнений и воды в системе. Ограниченный поток воздуха не позволит обеспечить поступление соответствующего объема воздуха даже при высоком давлении. В результате может возникнуть замедление работы, несоответствие или снижение мощности привода. Перед тем как оценить данные признаки неисправности инструмента, проследите подачу воздуха от инструмента до источника питания на предмет помех в соединителях, поворотных фитингах, содержания воды в нижних точках, а также других симптомов, препятствующих поступлению к инструменту воздуха в полном объеме.

Пневмофитинги инструмента:
Для инструмента используется ниппель 9,5 мм промышленного назначения. Внутренний диаметр должен составлять 7 мм или более. Фитинг должен обеспечивать сброс воздушного давления инструмента после отсоединения от системы подачи воздуха.

Рабочее давление:
4,5–7,0 бар

ЗАПРЕЩЕНО ПРЕВЫШАТЬ ДАННОЕ РЕКОМЕНДУЕМОЕ РАБОЧЕЕ ДАВЛЕНИЕ. Запрещено превышать рекомендуемое рабочее давление, так как износ инструмента будет существенно повышен. Подача воздуха должна поддерживать рабочее давление на инструменте. Падение давления подачи воздуха может снизить приводную мощность инструмента.

Фильтр:
Основной причиной износа пневматических инструментов является наличие грязи и воды в системе подачи воздуха. Фильтр поможет обеспечить оптимальную производительность и свести к минимуму износ инструмента. Фильтр должен иметь соответствующую пропускную способность для определенной установки. Фильтр необходимо содержать в чистоте для обеспечения эффективной подачи на инструмент чистого сжатого воздуха. Надлежащее обслуживание фильтра см. в инструкциях производителя. Грязный и засоренный фильтр может стать причиной падения давления, ведущего к снижению производительности инструмента.

Смазка:
Для оптимальных рабочих характеристик требуется частая, но не избыточная смазка. Используйте смазку для пневматического инструмента Mobil Velocite № 10 или ее аналог. Не используйте масло с моющими свойствами или присадки, так как эти средства могут вызвать повышенный износ уплотнителей, что приведет к снижению производительности инструмента и необходимости частого обслуживания. Необходимо всего несколько капель масла за один раз. Избыточное количество масла приведет к увеличению уплотнителя в объеме и ненадлежащему функционированию инструмента. **Для поддержания производительности инструмента используйте воздушный регулятор/фильтр и смазывайте инструмент.**

Спецификации инструмента:
Все болты и гайки являются метрическими.

Изменения:
Не допускается внесение изменений или модификаций в устройство или функциональность этого инструмента без разрешения компании FLEXCO.

Отключение подачи воздуха:
Перед обслуживанием инструмента или выполнением регулировки следует всегда отсоединять подачу воздуха.

Поиск и устранение неисправностей

Нарушение	Причина	Устранение
При опускании рукояти подачи/включения устройство для установки скоб не перемещается вперед	1. Рычаг механизма подачи находился в положении отсоединения. 2. Рукоять подачи/установки не была переведена вниз в положение «1» для завершения цикла подачи. 3. Рукоять подачи/установки не была полностью переведена вперед (положение «0») для задействования механизма подачи. 4. Рейки ложемента грязные. 5. Пружина рычага механизма подачи была смещена или повреждена (случается редко).	1. Задействуйте рычаг механизма подачи. 2. Переведите рукоятку вниз в положение «1». 3. Полностью переведите рукоять вперед для завершения цикла 4. Очистите поверхности и нанесите силиконовую смазку SLP5 GLIDE на рейки станины и монтажные кронштейны. 5. Отрегулируйте или замените пружину.
Работает, но не на полную силу или на низкой скорости	1. Помехи подачи воздуха 2. Сухой инструмент, недостаток смазки	1. Проверьте оборудование для подачи воздуха 2. Используйте смазочное средство для пневматического инструмента
При опускании рукояти подачи/включения устройство для установки скоб не включается	1. Блок подачи сжатого воздуха не включен 2. Шланг не подсоединен 3. Соединения не подсоединены надлежащим образом 4. Давление сброса клапана подачи сжатого воздуха установлено на слишком низкое значение	1. Включите блок подачи сжатого воздуха 2. Подсоедините шланг 3. Убедитесь в правильности выполнения соединений 4. Отрегулируйте давление до рекомендуемого уровня
Ножки скоб поднимаются, но скобы сгибаются только частично	1. Оператор не дождался реакции рукояти в конце (положение «2») перед возвращением рукояти в исходное положение «0»	1. Потяните рукоять подачи/включения вниз в положение «2» и дождитесь реакции рукояти, перед тем как отпустить ее
Инструмент останавливается во время такта возврата	1. Неправильно задано прижимное усилие для выполнения крепления (чрезмерное прижимное усилие)	1. Отрегулируйте прижимное усилие для выполнения крепления, повернув регулировочную ручку на ¼ оборота влево (против часовой стрелки). При необходимости повторите регулировку.
Ножки скоб поднимаются, но скобы не полностью установлены	1. Неправильно задано прижимное усилие для выполнения крепления (недостаточное прижимное усилие)	1. Отрегулируйте прижимное усилие для выполнения крепления, повернув регулировочную ручку на ¼ оборота вправо (по часовой стрелке). При необходимости повторите регулировку.
Слишком неравномерное перемещение ленты (рябь или волны)	1. Неправильно задано прижимное усилие для выполнения крепления (чрезмерное прижимное усилие) 2. Использование обрезиненной ленты	1. Отрегулируйте прижимное усилие для выполнения крепления, повернув регулировочную ручку на ¼ оборота влево (против часовой стрелки). При необходимости повторите регулировку. 2. Используйте натяжитель XPLT XP-LOK™ и сетчатый каркас XPLW-120 XP-LOK™ для предотвращения вздутия и смятия ленты на обрезиненных лентах.
Ножки скоб поднимаются, но скобы не сгибаются	1. Повреждены рычаги ударного механизма 2. Повреждены рычажные передачи ударного механизма	1. Поручите замену рычагов ударного механизма уполномоченному дистрибьютору 2. Поручите замену рычажных передач ударного механизма уполномоченному дистрибьютору
Невозможно загрузить устройство для установки скоб на раму	1. Ведущий пробойник находится в верхнем положении 2. Монтажные кронштейны не выровнены по оси	1. До загрузки устройства для установки скоб на раму переведите рукоять подачи/включения в положение «0» 2. Проверьте правильность установки монтажного кронштейна
Инструмент пропускает воздух	1. Надрезы или трещины на уплотнительном кольце или прокладке 2. Надрезы или трещины на шланге 3. Ослабление внутренних соединений шланга	1. Замените уплотнительное кольцо 2. Замените шланг 3. Закрепите внутренние соединения шланга

©2020 Flexible Steel Lacing Company. 05-15-20. Для повторного заказа: X6158

Офіційний дистриб'ютор в Україні
ТОВ «НТК ЕКОФІЗПРИЛАД»

info@e-sol.com.ua
www.e-sol.com.ua

+38 067 547 5555